PT	INSTRUÇÕES DE MONTAGEM	IT	ISTRUZIONE DI MONTAGGIO	GB	ASSEMBLY INSTRUCTIONS
DE	MONTAGEANLEITUNG	FR	NOTICE DE MONTAGE	NL	MONTAGE INSTRUCTIES
GR	ΟΔΗΓΙΕΣ ΣΥΝΑΡΜΟΛΟΓΗΣΗΣ	CZ	MONTÁŽNÍ NÁVOD	DK	MONTAGE ANVISNING
ES	INSTRUCCIONES DE MONTAJE	RU	ИНСТРУКЦИИ ПО МОНТАЖУ	RO	INSTRUCTIUNI DE MONTAJ

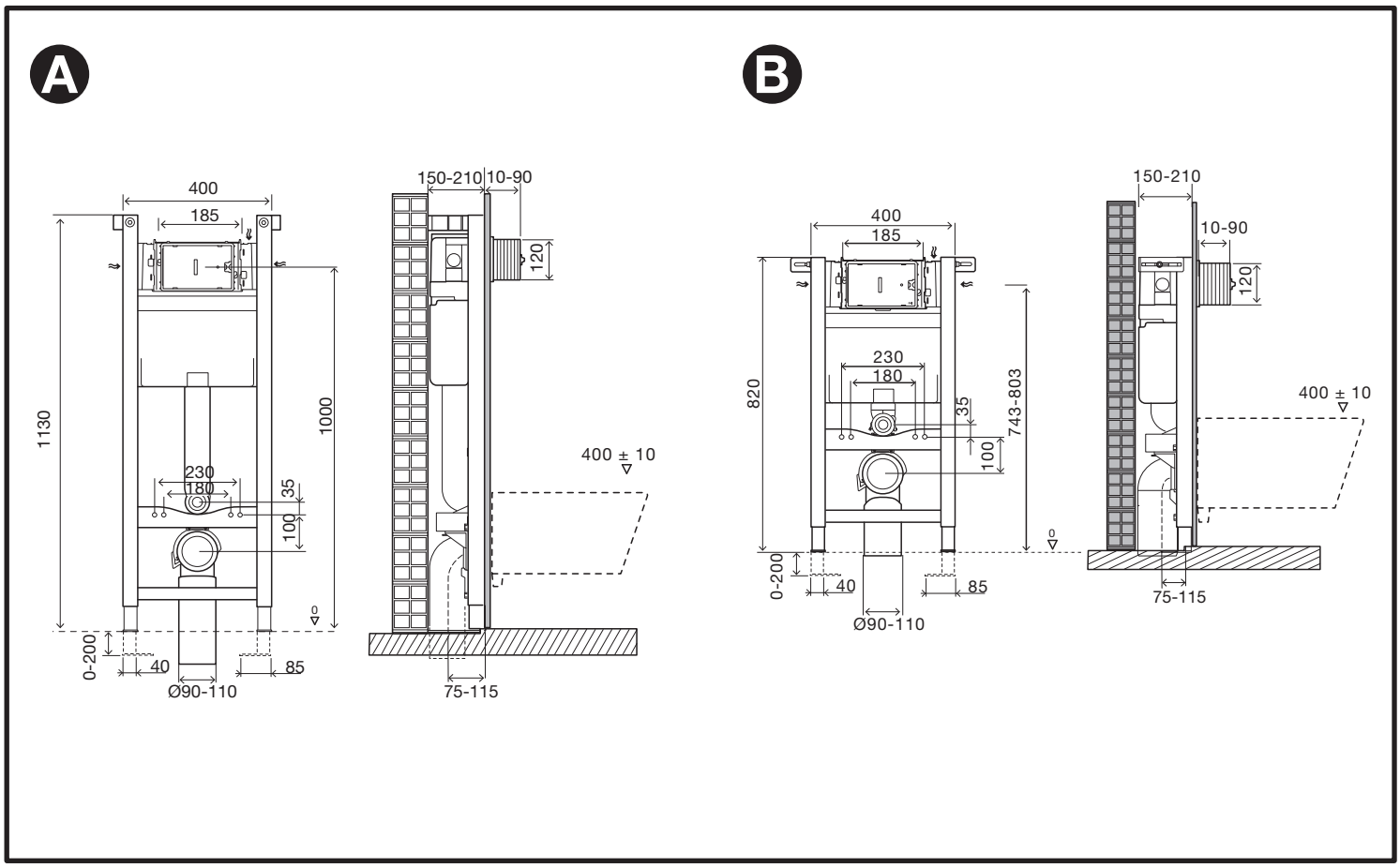

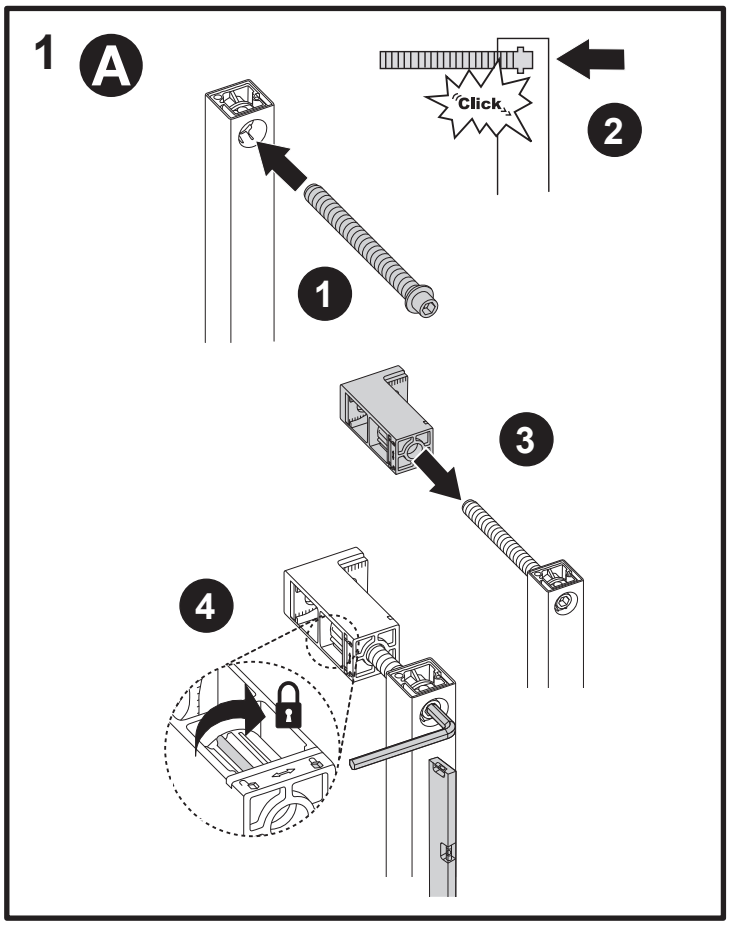

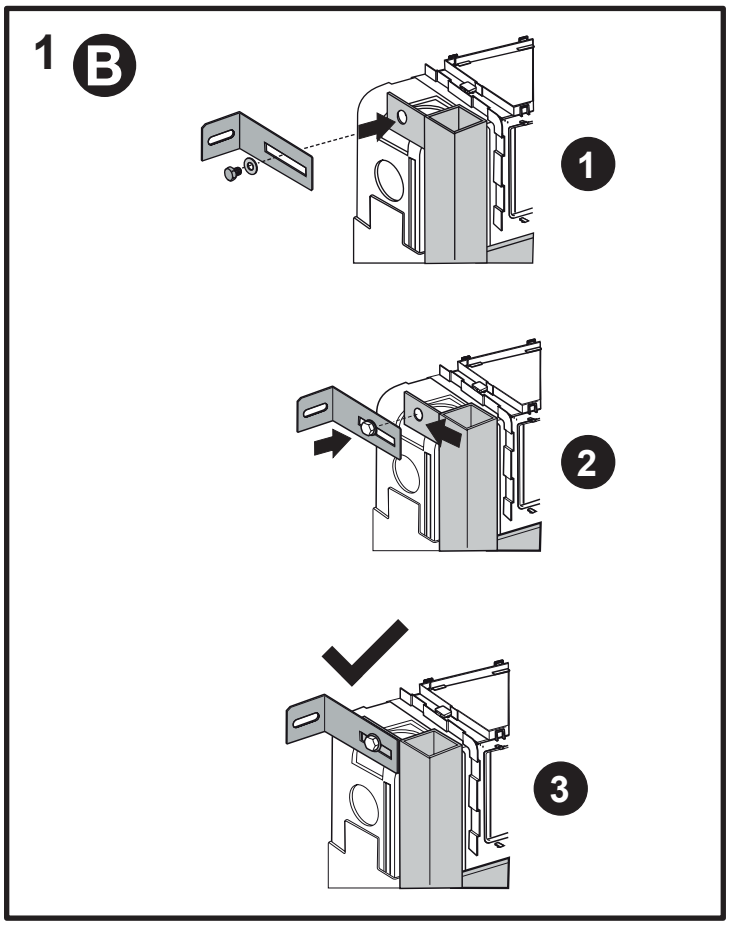

AC10000018232.2

2 A B

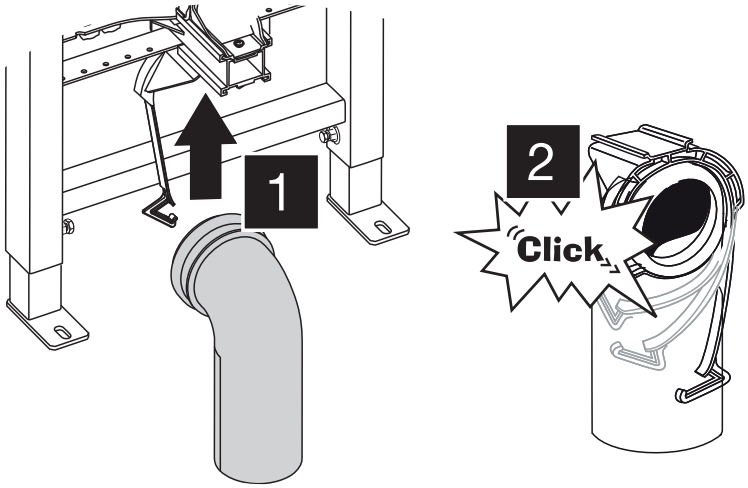

3 A B

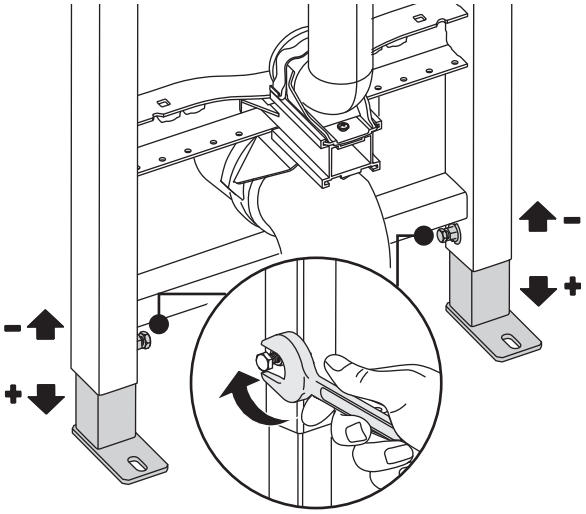

4 A B

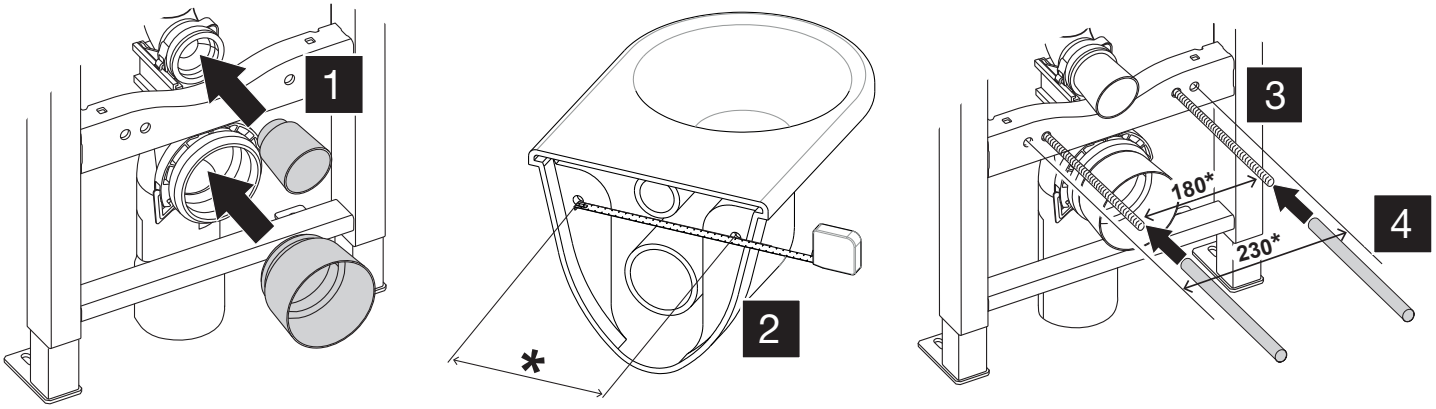

5.A A B

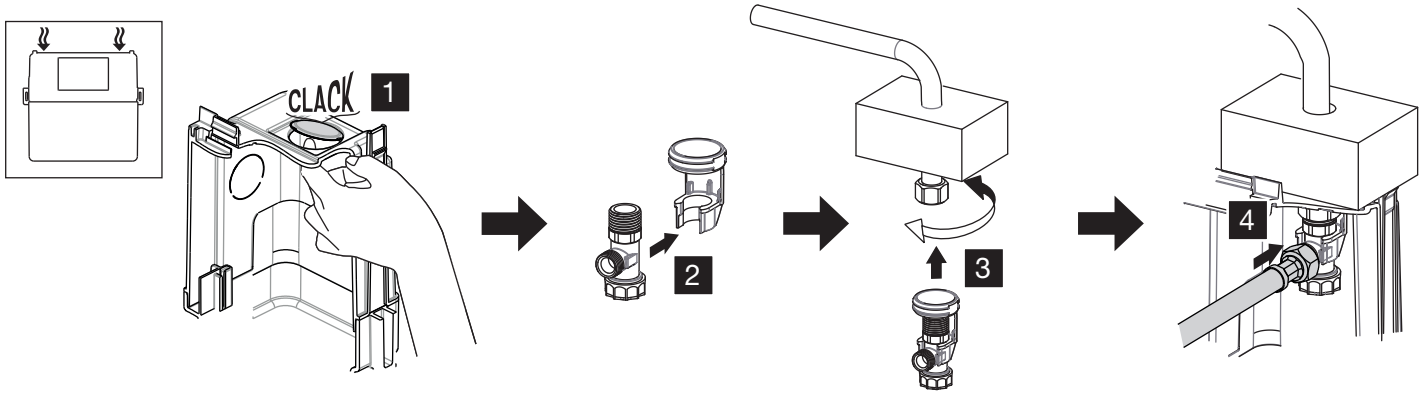

5.B A B

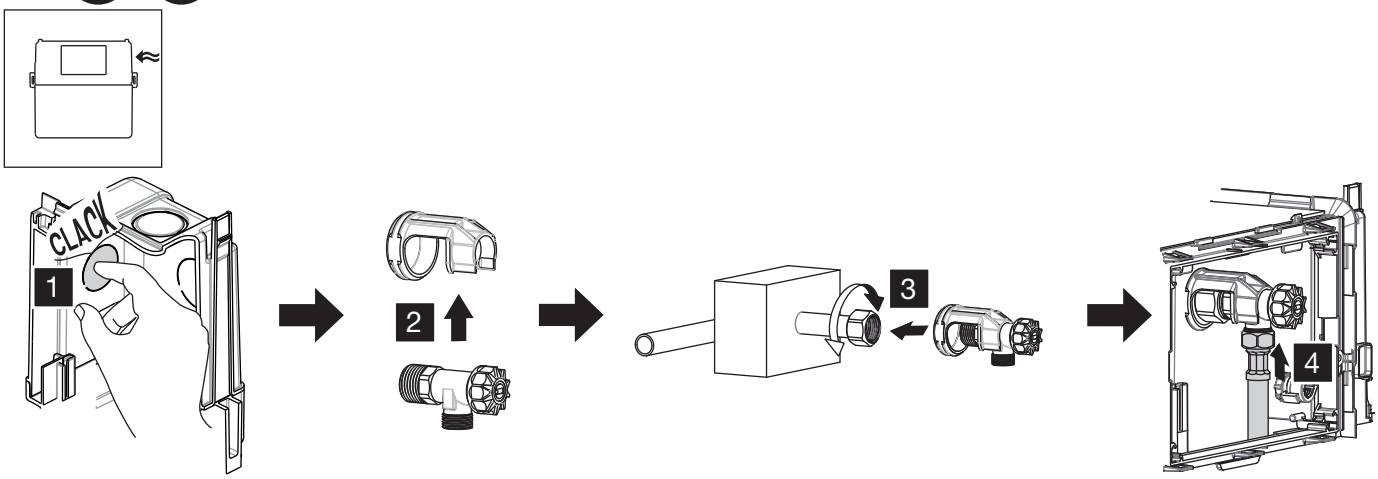

6 A B

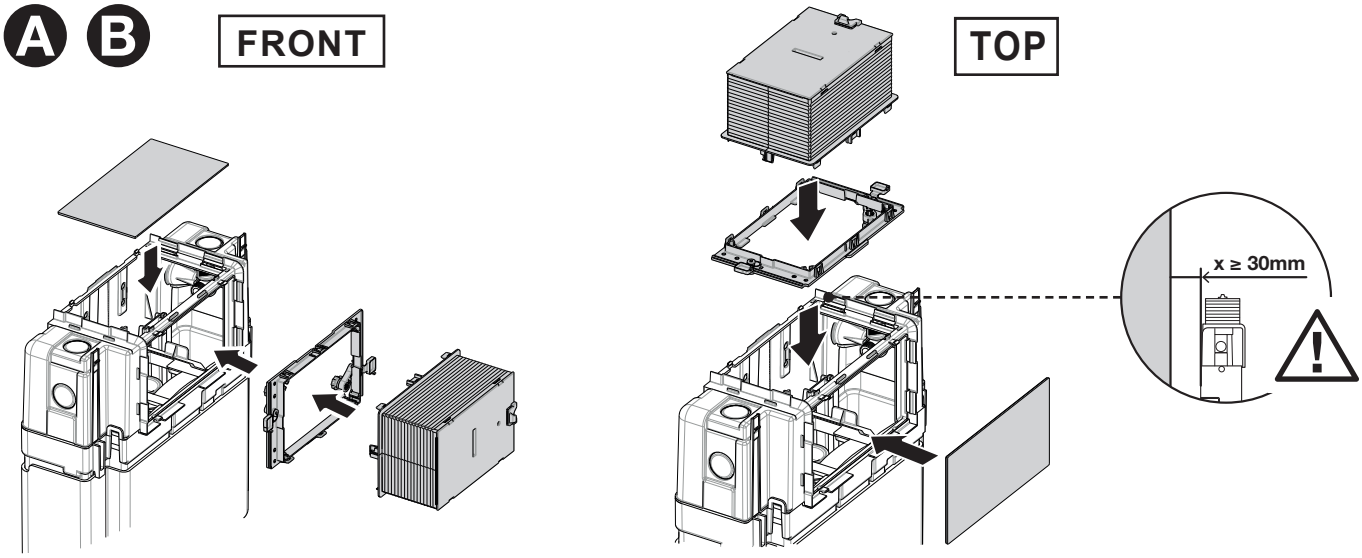

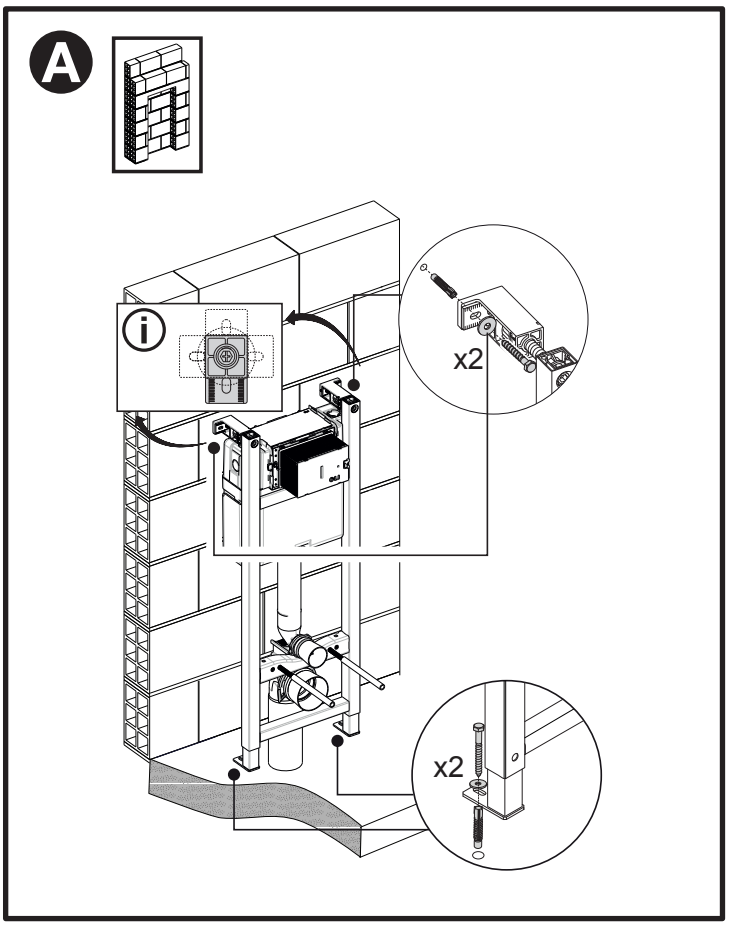
A
x2
x2

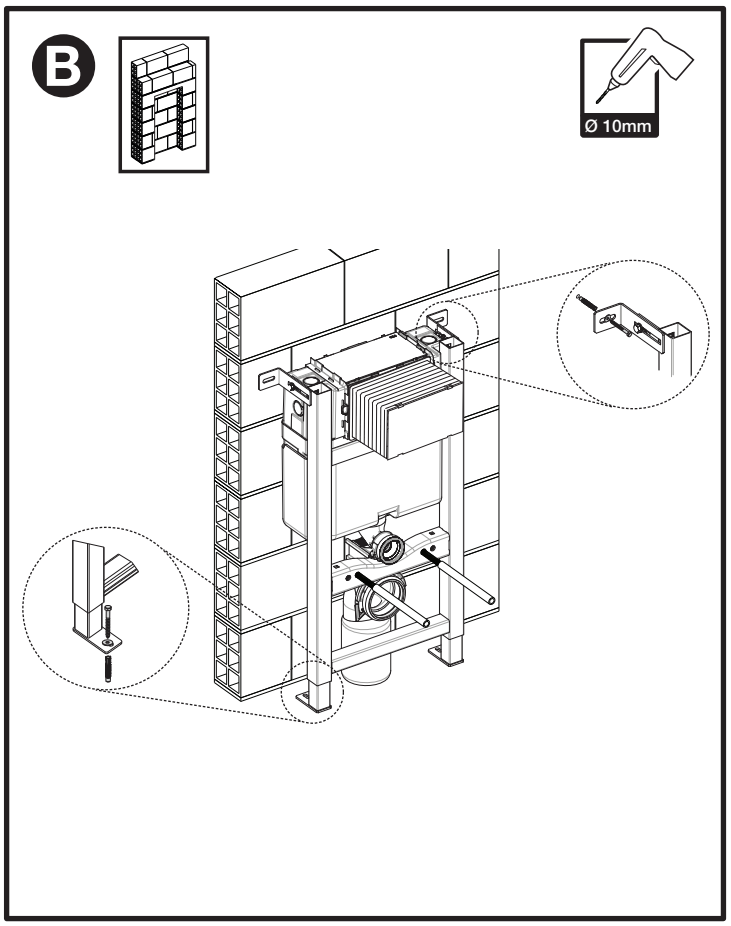
B
Ø 10mm

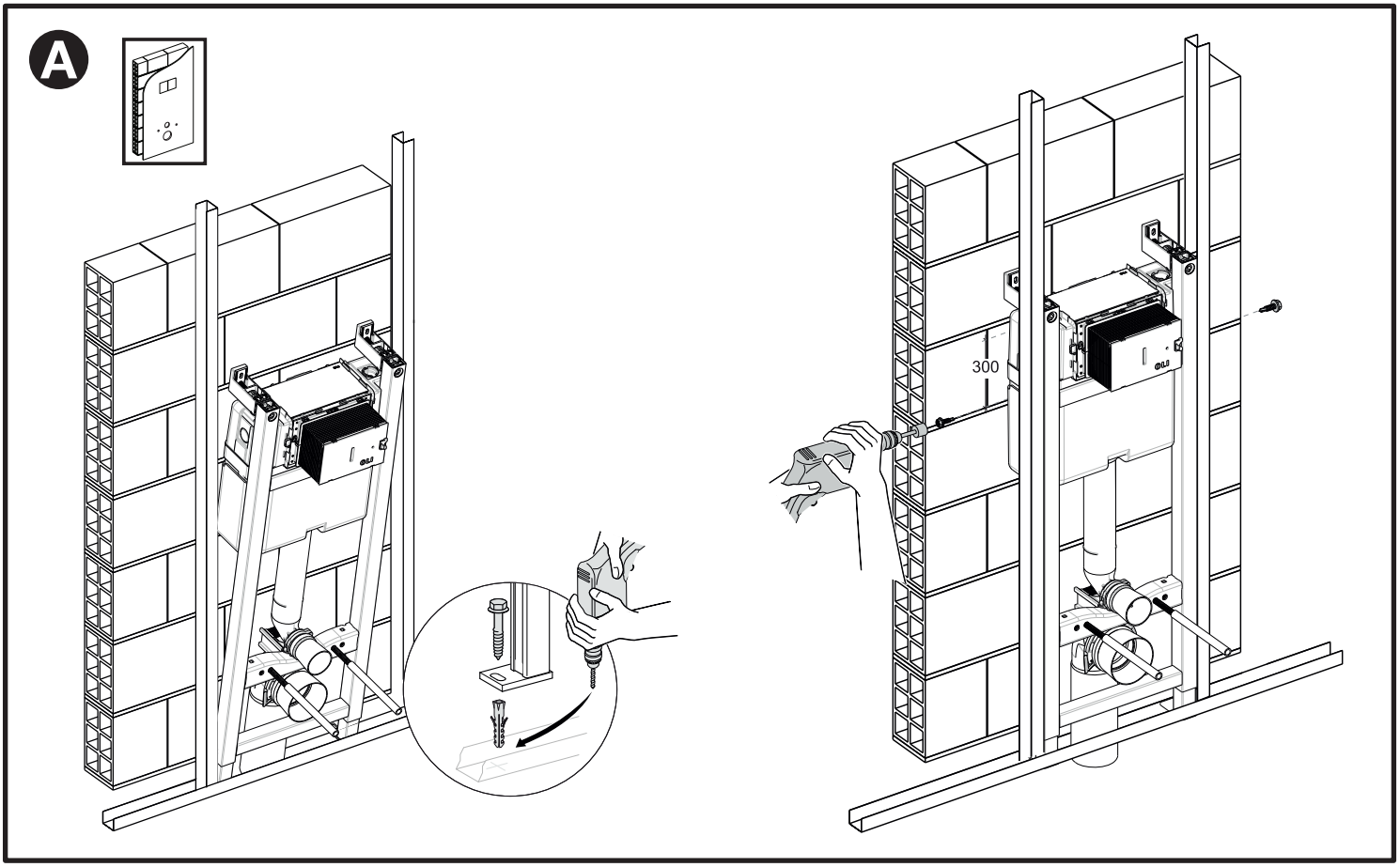
A
300

A

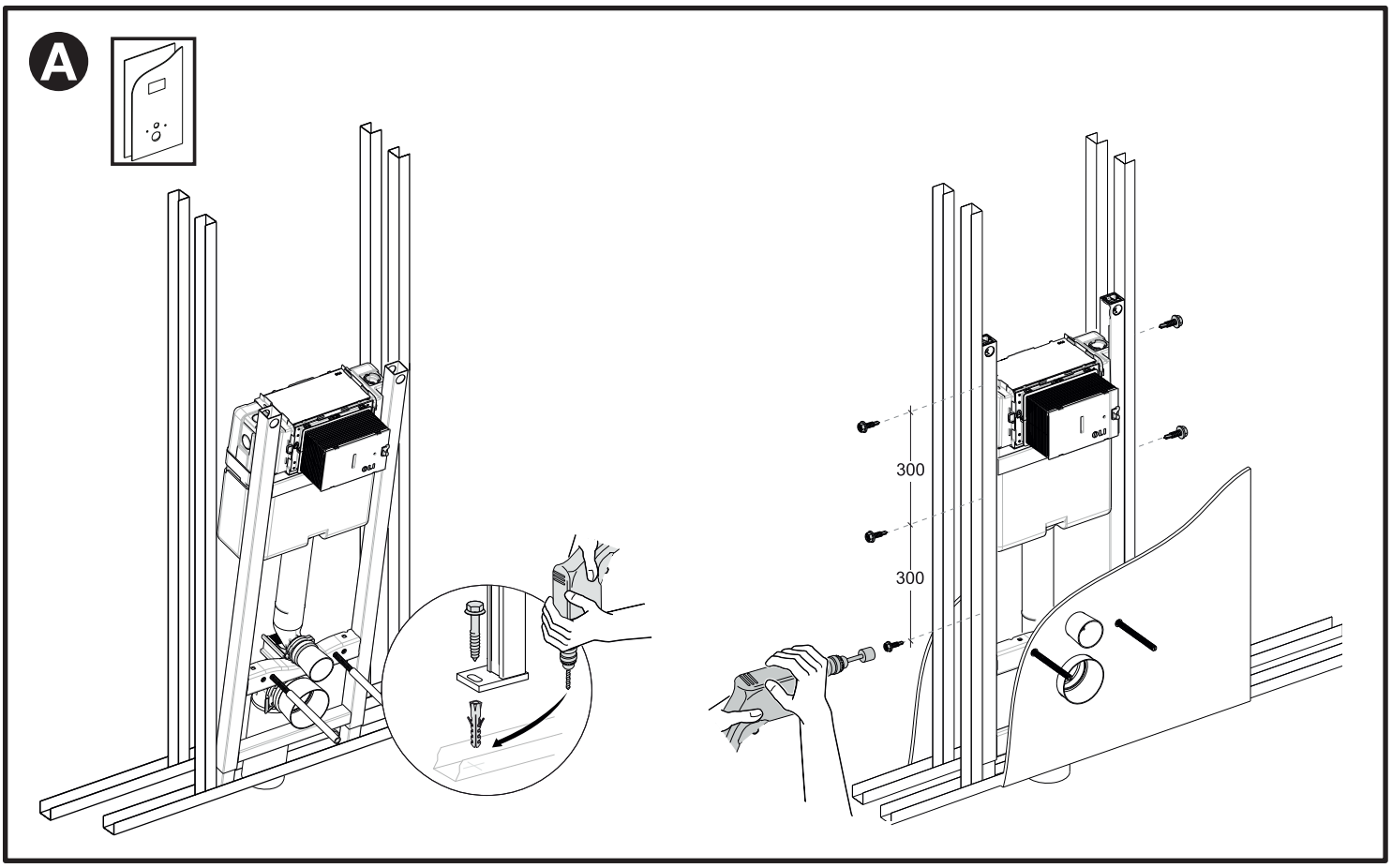
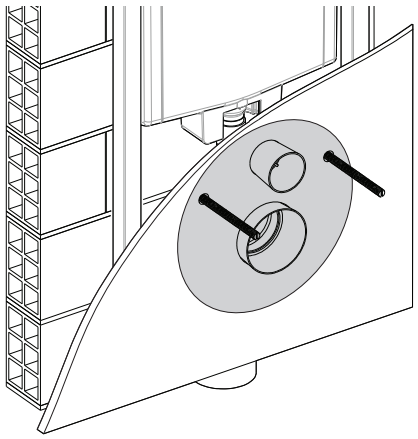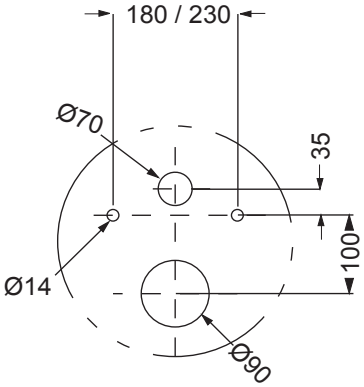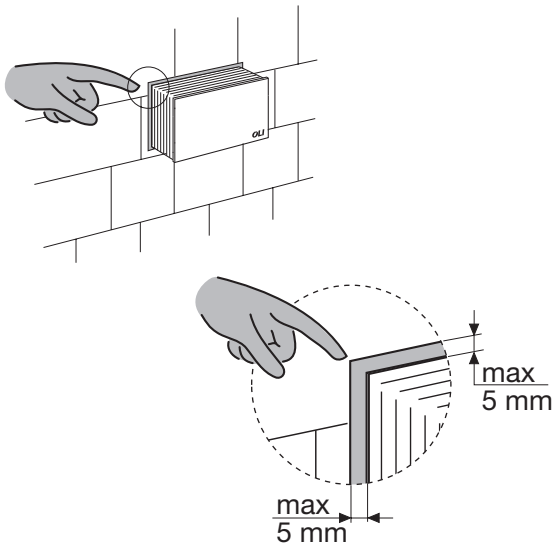
i A B